FICHA TÉCNICA

CODO 45º RANURADO

DESCRIPCIÓN

El codo de 45º ranurado es un accesorio de tubería diseñado para cambiar la dirección del flujo en ángulo de 45 grados, manteniendo la integridad del sistema y garantizando una conexión segura.



CARACTERÍSTICAS TÉCNICAS

- Presión máxima de trabajo: 20 bar (300 psi).
- Cuerpo: Fundición dúctil ASTM A536 65-45-12 (GGG550).
- Conexión: Ranurada de radio corto y largo.
- Ranurado: AWWA C606.
- Revestimiento: Recubrimiento epoxi en polvo RAL 3000 con aplicación electrostática.
- Revestimiento opcional: Epoxi RAL 9010 y Dacromet® (galvanizado).

DIMENSIONES

Tamaño	Ø Exterior tubería	L Radio largo	L Radio corto	Peso
“	mm	mm		kg
1”	33,7	45	-	0,30
1 1/4”	42,4	45	-	0,42
1 1/2”	48,3	45	-	0,46
2”	60,3	51	-	0,60
2 1/2”	76,1	62	48	0,86
3”	88,9	70	53	1,13
4”	114,3	76	60	1,93
5”	139,7	83	68	3,04
6”	165,1	89	76	4,98
	168,3			
8”	219,1	108	95	8,42
10”	273,0	121	112	14,31
12”	323,9	-	135	15,62

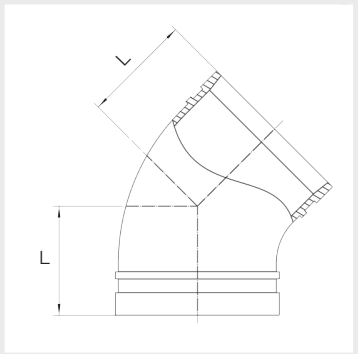

Nota: Producto sujeto a cambios sin previo aviso.

Modelos XGQT011 (radio corto), XGQT011L (radio largo) y 011 (1”, 1 1/4” y 1 1/2”).

REF: CCF106_102025_REV1