FICHA TÉCNICA

BRIDA ADAPTADOR

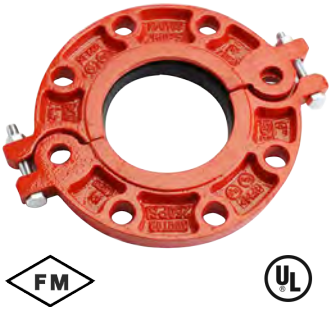

DESCRIPCIÓN

La brida adaptador es un accesorio que permite la transición de ranurado a embridado.

CARACTERÍSTICAS TÉCNICAS

- Presión máxima de trabajo: 20 bar (300 psi).
- Cuerpo: Fundición dúctil ASTM A536 65-45-12 (GGG550).
- Tornillos y tuercas: Acero al carbono electrozincado ASTM A183 e ISO 989.
- Revestimiento: Recubrimiento epoxi en polvo RAL 3000 con aplicación electrostática.
- Revestimiento opcional: Epoxi RAL 9010 y Dacromet® (galvanizado).
- Junta: EPDM.
- Ranurado: AWWA C606.
- Bridas: ISO 7005 PN16.

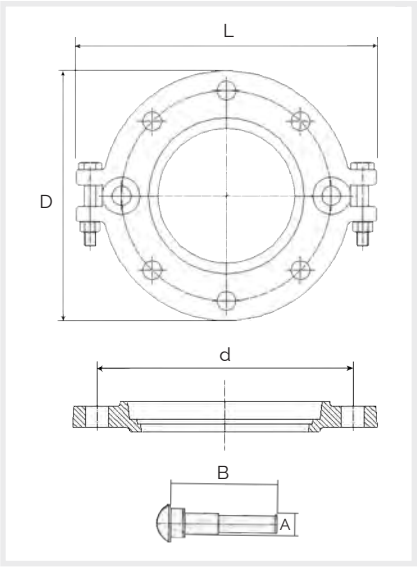

DIMENSIONES

Tamaño	Ø Exterior tubería	D	L	d	Nº Agujeros	Ø Agujeros	Tornillería A x B	Peso
“	mm	mm	mm	mm	mm	mm	mm	kg
2”	60,3	164	210	125	4	18	M10 x 70	1,64
2 1/2”	76,1	182	240	145	4	18	M10 x 70	2,11
3”	88,9	194	250	160	8	18	M10 x 70	2,54
4”	114,3	216	266	180	8	18	M10 x 70	2,60
5”	139,7	247	300	210	8	18	M10 x 70	3,00
6”	165,1	282	336	240	8	22	M12 x 70	4,19
	168,3							
8”	219,1	335	395	295	12	22	M12 x 80	5,61

INSTALACIÓN

1. Verificar el extremo del tubo en el área del sellado para asegurarse de que no hay protuberancias, agujeros ni partículas sueltas del recubrimiento. Eliminar estos defectos antes de instalar para evitar fugas.
2. El diámetro exterior de la tubería y el diámetro de la ranura deben coincidir con las especificaciones establecidas; revisar el archivo con las especificaciones de ranura.
3. Aplicar una capa fina de lubricante en el interior de las mitades de la brida y en el área de sellado del tubo antes de la instalación.
4. Verificar que la junta no esté dañada. Deslizar la junta sobre el extremo de la tubería hasta que alcance la ranura. Asegúrese de instalarla en la posición correcta.
5. Instalar la brida adaptadora abierta alrededor de la parte ranurada de la tubería. Verificar que la junta siga en la posición correcta. Instalar y apretar los 2 tornillos hasta que los orificios de la brida coincidan. Revisar siempre la junta durante todo el apriete.
6. Verificación final: después de la instalación, la brida adaptadora debe estar completamente cerrada sobre la ranura de la tubería, y la junta debe estar bien posicionada alrededor del extremo de la tubería y dentro de la brida adaptador.
7. Cuando se instala una brida adaptadora contra una superficie con revestimiento de goma - como una válvula de mariposa tipo wafer - es necesario instalar un anillo de inserción de acero.
8. Apretar los tornillos en diagonal para terminar el apriete.

Nota: Producto sujeto a cambios sin previo aviso.

Modelo XGQT09.

REF: CC14_102025_REV2