FICHA TÉCNICA

# TAPÓN ROSCADO 3000 LIBRAS



## DESCRIPCIÓN

Tapón con rosca hembra, accesorio de 3000 libras para sellar el extremo de tubería.

## CARACTERÍSTICAS TÉCNICAS

- Rosca NPT conforme a ASME B1.20.1.
- Fabricado en acero al carbono forjado ASTM A105 conforme a ASME B16.11.
- Terminación en negro o zincado.

## DIMENSIONES

| Tamaño | A | ØB |
|---|---|---|
| “ | mm | mm |
| 1/4” | 26 | 19 |
| 3/8” | 26 | 22 |
| 1/2” | 32 | 29 |
| 3/4” | 37 | 35 |
| 1” | 42 | 45 |
| 1 1/4” | 45 | 57 |
| 1 1/2” | 45 | 64 |
| 2” | 48 | 76 |
| 2 1/2” | 61 | 92 |
| 3” | 65 | 108 |
| 4” | 68 | 140 |

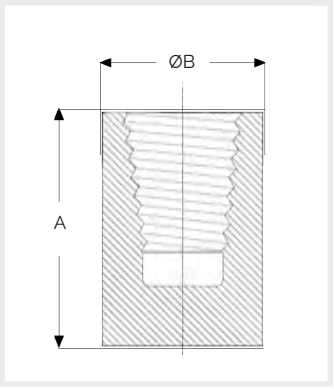


*Nota: Producto sujeto a cambios sin previo aviso.*

REF: CD220_032026_RE