FICHA TÉCNICA

CODO 22,5º RANURADO



DESCRIPCIÓN

El codo de 22,5º ranurado es un accesorio de tubería diseñado para cambiar la dirección del flujo en ángulo de 22,5 grados, manteniendo la integridad del sistema y garantizando una conexión segura.

CARACTERÍSTICAS TÉCNICAS

- Presión máxima de trabajo: 20 bar (300 psi).
- Cuerpo: Fundición dúctil ASTM A536 65-45-12 (GGG550).
- Ranurado: AWWA C606.
- Revestimiento: Recubrimiento epoxi en polvo RAL 3000 con aplicación electrostática.
- Revestimiento opcional: Dacromet® (galvanizado).

DIMENSIONES

Tamaño	Ø Exterior tubería	L	Peso	Presión máx. de trabajo
“	mm	mm	kg	bar (psi)
1 1/4”	42,4	45	0,34	20 (300)
1 1/2”	48,3	45	0,38	
2”	60,3	48	0,53	
2 1/2”	76,1	51	0,80	
3”	88,9	57	1,10	
4”	114,3	73	1,99	
5”	139,7	73	2,86	
6”	165,1	79	3,90	
	168,3	79	4,72	
8”	219,1	98	7,38	

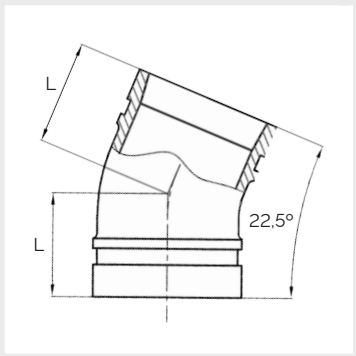

Nota: Producto sujeto a cambios sin previo aviso.

Modelo 110.

REF: CCF109_102025_REV0