FICHA TÉCNICA

ACOPLAMIENTO RÍGIDO

DESCRIPCIÓN

Un acoplamiento rígido es una abrazadera de unión mecánica que asegura la conexión firme de componentes ranurados - como tuberías, válvulas y accesorios -, garantizando una unión sólida que elimina desplazamientos axiales, angulares o rotacionales.



CARACTERÍSTICAS TÉCNICAS

- Presión máxima de trabajo: 20 bar (300 psi).
- Cuerpo: Fundición dúctil ASTM A536 65-45-12 (GGG550).
- Junta: EPDM.
- Ranurado: AWWA C606.
- Tornillos y tuercas: Acero al carbono electrozincado ASTM A183 e ISO 989.
- Revestimiento: Recubrimiento epoxi en polvo RAL 3000 con aplicación electrostática.
- Revestimiento opcional: Epoxi RAL 9010 y Dacromet® (galvanizado).

DIMENSIONES

Tamaño	Ø Exterior tubería	Ø D	L	H	Tornillería A x B	Desplazamiento Axial	Presión máx. de trabajo	Peso
“	mm	mm	mm	mm	mm	mm	bar (psi)	kg
1”	33,7	56	96	47	M10 x 60	0 - 1,6	20 (300)	0,42
1 1/4”	42,4	64	106	47	M10 x 60	0 - 1,6		0,51
1 1/2”	48,3	69	113	47	M10 x 60	0 - 1,6		0,54
2”	60,3	88	122	47	M10 x 60	0 - 1,6		0,67
2 1/2”	73,0	100	137	47	M10 x 70	0 - 1,6		0,80
	76,1	100	137	47				
3”	88,9	116	154	47	M10 x 70	0 - 1,6		0,96
4”	114,3	142	188	52	M12 x 75	0 - 4,1		1,40
5”	139,7	170	219	52	M12 x 80	0 - 4,1		1,75
6”	165,1	197	244	52	M12 x 80	0 - 4,1		1,97
	168,3	199	246	52				
8”	219,1	262	322	66	M16 x 120	0 - 4,1		3,86
10”	273,0	325	400	66	M20 x 170	0 - 4,1		6,22
12”	323,9	376	468	67	M22 x 185	0 - 4,1		13,0

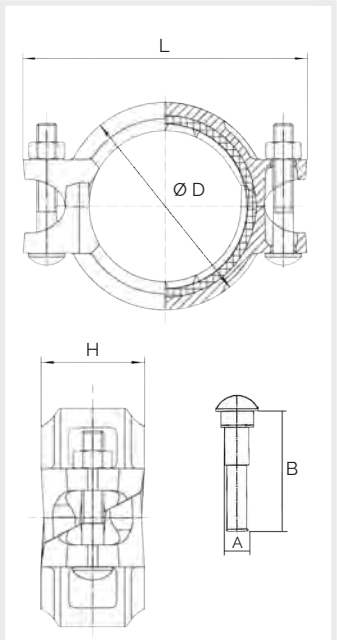

Nota: Producto sujeto a cambios sin previo aviso.

Modelo GKS.

REF: CC5_102025_REV0