FICHA TÉCNICA

ACOPLAMIENTO REDUCTOR

DESCRIPCIÓN

El acoplamiento reductor es una abrazadera mecánica diseñada para unir dos tramos de tubería de diferentes diámetros. Garantiza una instalación rápida y segura.



CARACTERÍSTICAS TÉCNICAS

- Presión máxima de trabajo: 20 bar (300 psi).
- Cuerpo: Fundición dúctil ASTM A536 65-45-12 (GGG550).
- Junta: EPDM.
- Ranurado: AWWA C606.
- Tornillos y tuercas: Acero al carbono electrozincado ASTM A183 e ISO 989.
- Revestimiento: Recubrimiento epoxi en polvo RAL 3000 con aplicación electrostática.
- Revestimiento opcional: Epoxi RAL 9010 y Dacromet® (galvanizado).

DIMENSIONES

Tamaño	Ø Exterior tubería	D	L	H	Tornillería
“	mm	mm	mm	mm	mm
1 1/2” x 1 1/4”	48,3 x 42,4	72	118	46	M10 x 55
2” x 1 1/2”	60,3 x 48,3	82	130	46	M10 x 55
2 1/2” x 1 1/2”	76,1 x 48,3	97	151	46	M10 x 55
2 1/2” x 2”	76,1 x 60,3	97	151	46	M10 x 55
2 1/2” x 2 1/2”	76,1 x 73,0	102	138	48	M10 x 55
3” x 2”	88,9 x 60,3	127	167	46	M12 x 65
3” x 2 1/2”	88,9 x 76,1	124	167	46	M12 x 65
4” x 2”	114,3 x 60,3	151	200	50	M12 x 65
4” x 2 1/2”	114,3 x 76,1	151	200	50	M12 x 65
4” x 3”	114,3 x 88,9	151	200	50	M12 x 65
6” x 4”	168,3 x 114,3	199	275	52	M16 x 80
6” x 6”	168,3 x 165,1	200	270	53	M16 x 90
8” x 6”	219,1 x 168,3	258	336	58	M20 x 110

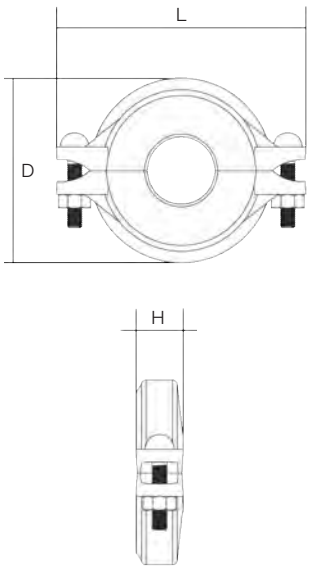

Nota: Producto sujeto a cambios sin previo aviso.

Modelos XGQT3, 7706 (1 1/2" x 1 1/4") y 7706T (2 1/2" x 2 1/2" y 6" x 6").

REF: CC25_102025_REV0