FICHA TÉCNICA

ACOPLAMIENTO FLEXIBLE

DESCRIPCIÓN

Un acoplamiento flexible es una abrazadera de unión mecánica que asegura la conexión firme de componentes ranurados - como tuberías, válvulas y accesorios -, permitiendo la absorción de desplazamientos axiales, angulares y rotacionales.

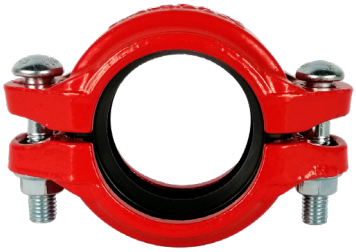

CARACTERÍSTICAS TÉCNICAS

- Presión máxima de trabajo: 20 bar (300 psi).
- Cuerpo: Fundición dúctil ASTM A536 65-45-12 (GGG550).
- Junta: EPDM.
- Ranurado: AWWA C606.
- Tornillos y tuercas: Acero al carbono electrozincado ASTM A183 e ISO 989.
- Revestimiento: Recubrimiento epoxi en polvo RAL 3000 con aplicación electrostática.
- Revestimiento opcional: Epoxi RAL 9010 y Dacromet® (galvanizado).

DIMENSIONES

Tamaño	Ø Exterior tubería	Ø D	L	H	Tornillería A x B	Presión máx. de trabajo	Peso
“	mm	mm	mm	mm	mm	bar (psi)	kg
1”	33,7	55	97	45	M10 x 40	20 (300)	0,44
1 1/4”	42,4	64	108	45	M10 x 45		0,50
1 1/2”	48,3	69	114	45	M10 x 45		0,54
2”	60,3	84	124	46	M10 x 55		0,68
2 1/2”	73,0	98	137	46	M10 x 55		0,79
	76,1						
3”	88,9	114	156	46	M10 x 55		0,96
4”	114,3	142	189	50	M12 x 65		1,39
5”	139,7	170	222	50	M12 x 65		1,92
6”	165,1	196	244	50	M12 x 65		2,12
	168,3						
8”	219,1	256	316	60	M16 x 80		3,82
10”	273,0	319	393	64	M20 x 90		6,52
12”	323,9	374	453	65	M20 x 110		8,55

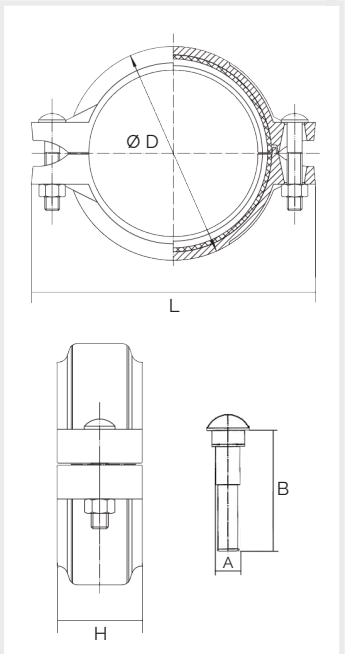

Nota: Producto sujeto a cambios sin previo aviso.

Modelo XGQT2.

REF: CC12_102025_REV0