FICHA TÉCNICA

TOMA SALIDA SPRINKLER



DESCRIPCIÓN

La toma salida sprinkler es una abrazadera mecánica diseñada para realizar la conexión directa entre la tubería y el sprinkler. Su diseño permite una instalación segura y estanca.

CARACTERÍSTICAS TÉCNICAS

- Presión máxima de trabajo: 20 bar (300 psi).
- Cuerpo: Fundición dúctil ASTM A536 65-45-12 (GGG550).
- Abarcón y tuercas: Acero al carbono electrozincado ASTM A183 e ISO 989.
- Revestimiento: Recubrimiento epoxi en polvo RAL 3000 con aplicación electrostática.
- Revestimiento opcional: Epoxi RAL 9010 y Dacromet® (galvanizado).
- Salida: Rosca BSPT / NPT.
- Junta: EPDM.

DIMENSIONES

Tamaño	Ø Exterior tubería	Ø Taladro	A	L	H	Par de apriete	Tornillos	Peso
“	mm	mm	mm	mm	mm	Nm	mm	kg
1 1/4” x 1/2”	42,4 x 21,3	30 + 1	53	89	56	44 - 54	M10 x 78	0,47
1 1/4” x 3/4”	42,4 x 26,9	30 + 1	53	89	56	44 - 54	M10 x 78	0,46
1 1/4” x 1”	42,4 x 33,7	30 + 1	56	89	56	44 - 54	M10 x 78	0,48
1 1/2” x 1/2”	48,3 x 21,3	30 + 1	55	89	56	44 - 54	M10 x 78	0,40
1 1/2” x 3/4”	48,3 x 26,9	30 + 1	55	89	56	44 - 54	M10 x 78	0,40
1 1 /2” x 1”	48,3 x 33,7	30 + 1	58	89	56	44 - 54	M10 x 78	0,41
2” x 1/2”	60,3 x 21,3	30 + 1	64	98	56	44 - 54	M10 x 92	0,46
2” x 3/4”	60,3 x 26,9	30 + 1	64	98	56	44 - 54	M10 x 92	0,46
2” x 1”	60,3 x 33,7	30 + 1	67	98	56	44 - 54	M10 x 92	0,47
2 1/2” x 1/2”	76,1 x 21,3	30 + 1	69	111	56	44 - 54	M10 x 108	0,50
2 1/2” x 3/4”	76,1 x 26,9	30 + 1	69	111	56	44 - 54	M10 x 108	0,51
2 1/2” x 1”	76,1 x 33,7	30 + 1	72	111	56	44 - 54	M10 x 108	0,54

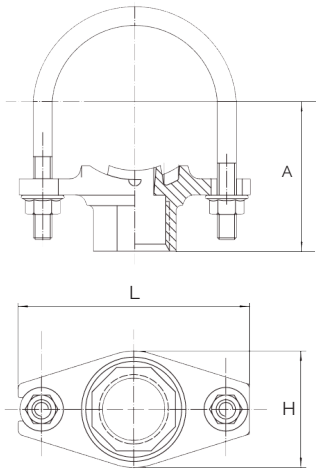

INSTALACIÓN

En primer lugar, realizar un taladro en la tubería utilizando una corona del diámetro indicado en la tabla.

Separar el abarcón de la otra parte de la toma e instalar la junta de sellado sobre la superficie de la tubería, centrando correctamente el orificio creado.

Posicionar las dos partes de la toma, de manera que abracen la tubería y la salida roscada quede alineada con la dirección del sprinkler.

Ajustar el abarcón con las tuercas de forma uniforme hasta alcanzar el par de apriete recomendado.

Nota: Producto sujeto a cambios sin previo aviso.

Modelo 041.

REF: CC13_102025_REV1