FICHA TÉCNICA

TE RANURADA

DESCRIPCIÓN



La te ranurada es un accesorio diseñado para la derivación del flujo en ángulo recto, permitiendo la conexión entre una línea principal y una secundaria.

Sus extremos ranurados garantizan una conexión segura.

CARACTERÍSTICAS TÉCNICAS

- Presión máxima de trabajo: 20 bar (300 psi).
- Cuerpo: Fundición dúctil ASTM A536 65-45-12 (GGG550).
- Conexión: Ranurada de radio corto y largo.
- Ranurado: AWWA C606.
- Revestimiento: Recubrimiento epoxi en polvo RAL 3000 con aplicación electrostática.
- Revestimiento opcional: Epoxi RAL 9010 y Dacromet® (galvanizado).

DIMENSIONES

Tamaño	Ø Exterior tubería	L Radio largo	L Radio corto	Presión máx. de trabajo	Peso
“	mm	mm	mm	bar (psi)	kg
1”	33,7	57	-	20 (300)	0,40
1 1/4”	42,4	70	-		0,60
1 1/2”	48,3	70	-		0,74
2”	60,3	84	70		0,92
2 1/2”	76,1	95	76		1,28
3”	88,9	108	85		1,66
4”	114,3	127	102		2,57
5”	139,7	140	121		4,63
6”	165,1	165	130		6,40
	168,3				
8”	219,1	197	175		12,53
10”	273,0	-	215		16,46
12”	323,9	-	220		24,89

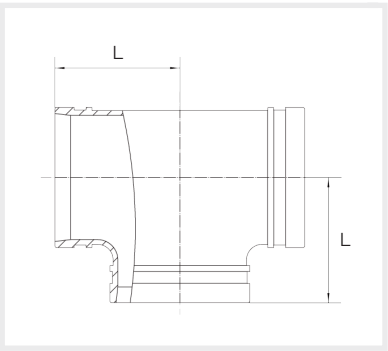

Nota: Producto sujeto a cambios sin previo aviso.

Modelos XGQT03 (radio corto) y XGQT03L (radio largo).

REF: CCFP107-CCF107_102025_REV0