FICHA TÉCNICA

COLLARÍN ROSCADO “FULL CAST“



DESCRIPCIÓN

El collarín roscado “Full cast“ es una abrazadera mecánica diseñada para realizar la conexión directa entre la tubería y el sprinkler.

CARACTERÍSTICAS TÉCNICAS

- Presión máxima de trabajo: 20 bar (300 psi).
- Cuerpo: Fundición dúctil ASTM A536 65-45-12 (GGG550).
- Tornillos y tuercas: Acero al carbono electrozincado ASTM A183 e ISO 989.
- Revestimiento: Recubrimiento epoxi en polvo RAL 3000 con aplicación electrostática.
- Revestimiento opcional: Epoxi RAL 9010 y Dacromet® (galvanizado).
- Salida: Rosca BSPT / NPT.
- Junta: EPDM.

DIMENSIONES

Tamaño	Ø Exterior tubería	Ø Taladro	L	W	H	ØD	Par de apriete	Llave de vaso	Tornillos	Peso
“	mm	mm	mm	mm	mm	mm	Nm	mm	mm	kg
1” x 1/2”	33,7 x 21,3	24 + 1	93	48	28	47	44 - 54	15	M10 x 40	0,28
1” x 1”	33,7 x 33,7	30 + 1	87	57	47	47	44 - 54	13	M8 x 30	0,50
1 1/4” x 1/2”	42,4 x 21,3	30 + 1	98	65	45	52	44 - 54	15	M10 x 40	0,42
1 1/4” x 3/4”	42,4 x 26,9	30 + 1	98	65	45	52	44 - 54	15	M10 x 40	0,42
1 1/4” x 1”	42,4 x 33,7	30 + 1	98	65	52	52	44 - 54	15	M10 x 40	0,50
1 1/2” x 1/2”	48,3 x 21,3	30 + 1	106	65	48	58	44 - 54	15	M10 x 40	0,44
1 1/2” x 3/4”	48,3 x 26,9	30 + 1	106	65	48	58	44 - 54	15	M10 x 40	0,44
1 1 /2” x 1”	48,3 x 33,7	30 + 1	106	65	55	58	44 - 54	15	M10 x 40	0,52
2” x 1/2”	60,3 x 21,3	30 + 1	125	65	56	76	44 - 54	15	M10 x 40	0,64
2” x 3/4”	60,3 x 26,9	30 + 1	125	65	56	76	44 - 54	15	M10 x 40	0,68
2 1/2” x 1/2”	76,1 x 21,3	30 + 1	145	65	62	86	44 - 54	15	M10 x 40	0,71
2 1/2” x 3/4”	76,1 x 26,9	30 + 1	145	65	62	86	44 - 54	15	M10 x 40	0,73

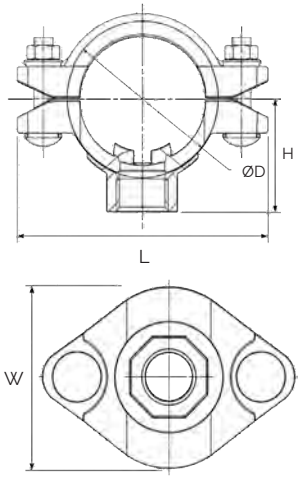

INSTALACIÓN

En primer lugar, realizar un taladro en la tubería utilizando una corona del diámetro indicado en la tabla.

Retirar uno de los tornillos y colocar las dos mitades de la derivación abrazando la tubería, asegurando que el collarín quede correctamente insertado dentro del orificio realizado y sellando alrededor de él mediante la junta que viene incluida.

Volver a colocar el tornillo y la tuerca retirados previamente y apretar ambos tornillos de manera uniforme hasta lograr una sujeción firme.

Nota: Producto sujeto a cambios sin previo aviso.

Modelos L922 y 522 (1” x 1”).

REF: CC16L922_102025_REV4