FICHA TÉCNICA

CODO 90° RANURADO



DESCRIPCIÓN

El codo de 90° ranurado es un accesorio de tubería diseñado para cambiar la dirección del flujo en ángulo recto (90°), manteniendo la integridad del sistema y garantizando una conexión segura.

CARACTERÍSTICAS TÉCNICAS

- Presión máxima de trabajo: 20 bar (300 psi).
- Cuerpo: Fundición dúctil ASTM A536 65-45-12 (GGG550).
- Conexión: Ranurada de radio corto y largo.
- Ranurado: AWWA C606.
- Revestimiento: Recubrimiento epoxi en polvo RAL 3000 con aplicación electrostática.
- Revestimiento opcional: Epoxi RAL 9010 y Dacromet® (galvanizado).

DIMENSIONES

Tamaño	Ø Exterior tubería	L Radio largo	L Radio corto	Presión máx. de trabajo	Peso
“	mm	mm	mm	bar (psi)	kg
1”	33,7	57	-	20 (300)	0,29
1 1/4”	42,4	70	-		0,42
1 1/2”	48,3	70	-		0,48
2”	60,3	83	70		0,60
2 1/2”	76,1	95	76		0,85
3”	88,9	108	85		1,13
4”	114,3	127	102		1,85
5”	139,7	140	121		3,01
6”	165,1	165	130		4,02
	168,3				4,75
8”	219,1	197	175		8,18
10”	273,0	-	215		13,37
12”	323,9	-	220		16,87

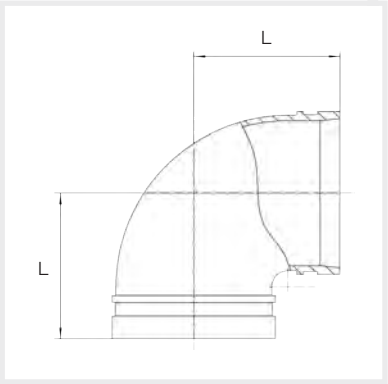

Nota: Producto sujeto a cambios sin previo aviso.

Modelos XGQT01 (radio corto), XGQT01L (radio largo) y L01 (1”, 1 1/4” y 1 1/2”).

REF: CCFP105-CCF105_102025_REV1