CCTV IP / Soluciones IP / Protección perimetral

TH-HM610X

ThermTec

Características

- Thermtec
- Cámara bullet biespectro
- Sensor térmico VOx no refrigerado de 640x512 pixeles
- Sensor visible CMOS de 2592x1536 pixeles
- Lente térmica 10mm foco auto/manual
- Lente visible 4mm
- Alimentación dual 12VDC / PoE
- Protección IP67

Especificaciones

Módulo térmico

Tipo de sensor	VOx sin refrigerar FPA
Resolución sensor	640x512 píxeles
Tamaño de píxel	12µm
Sensibilidad térmica (NETD)	?35mK @(25°C, F1.0)
Rango espectral	LWIR (8 - 14µm)
Método de enfoque	Motorizado, auto/manual
Distancia focal	10mm
Ángulo de visión	42º x 34º
Ajuste de imagen	Contraste, brillo y nitidez
Corrección de uniformidad	Obturador auto/manual, corrección de fondo

Módulo visible

Sensor de imagen	1/2.8" CMOS Escaneo progresivo
Resolución	4Mpx (2592x1536 píxeles)
Distancia focal	4mm
Ángulo de visión	80º x 56.7º

Efectos de imagen

Procesamiento de imagen térmica	AGC, IDE, 3D DNR, HDR
Mejora de la imagen	Super resolución en tiempo real
Fusión de imagen	Soportada
Paletas de color	9 opciones (blanco caliente, negro caliente, óxido, arcoíris, etc.)
Estabilizador electrónico de imagen (EIS)	Mutuamente excluyente con todas las funciones inteligentes, excepto la función VCA en el canal térmico.
Máscara de privacidad	Configurable en sensor térmico y en sensor visible

Funciones inteligentes

Funciones Inteligentes (VCA)	4 tipos (movimiento, cruce de línea, intrusión, entrada/salida de área)
Detección de incendio	Soportada
Medición de temperatura	3 tipos (punto, línea, área)
Rango de medición de temperatura	-20°C ~ +135°C
Precisión de temperatura	±8°C

Interfaz

Alarmas	2 entradas / 2 salidas
Audio	1 entrada (35K?) / 1 salida (600?)
Interfaz de comunicación	RJ45 10M/100M Ethernet auto-adaptable
Almacenamiento local	Soporte para MicroSD hasta 512GB

General

Alimentación	DC 12V / PoE
Consumo de energía	< 5W (sin IR ni calefactor)
Temperatura de operación	-20°C a +60°C (Personalizable a -40°C)
Humedad de operación	< 90% humedad relativa (sin condensación)
Nivel de protección ambiental	IP67
Protección eléctrica	TVS 6000V (rayos, sobretensión, transitorios)
Dimensiones	366mm x 116mm x 100mm
Peso del Equipo	< 2Kg

Tabla rangos DORI

Nota	Tabla solo para referencia, el rendimiento puede variar en función de condiciones ambientales. La detección, reconocimiento e identificación óptimas están calculadas en base al criterio de Johnson. Aviso: Rango de detección: Para distinguir un objeto del fondo. Rango de reconocimiento: Para clasificar el objeto (animal, humano, vehículo, etc.). Rango de identificación: Para identificar el objeto y describirlo en detalle.
Rango detección vehículo (1,4 x 4m)	778m
Rango detección humano (1,8 x 0,5m)	278m
Rango reconocimiento vehículo (1,4 x 4m)	194m
Rango reconocimiento humano (1,8 x 0,5m)	69m
Rango identificación vehículo (1,4 x 4m)	97m
Rango identificación humano (1,8 x 0,5m)	35m
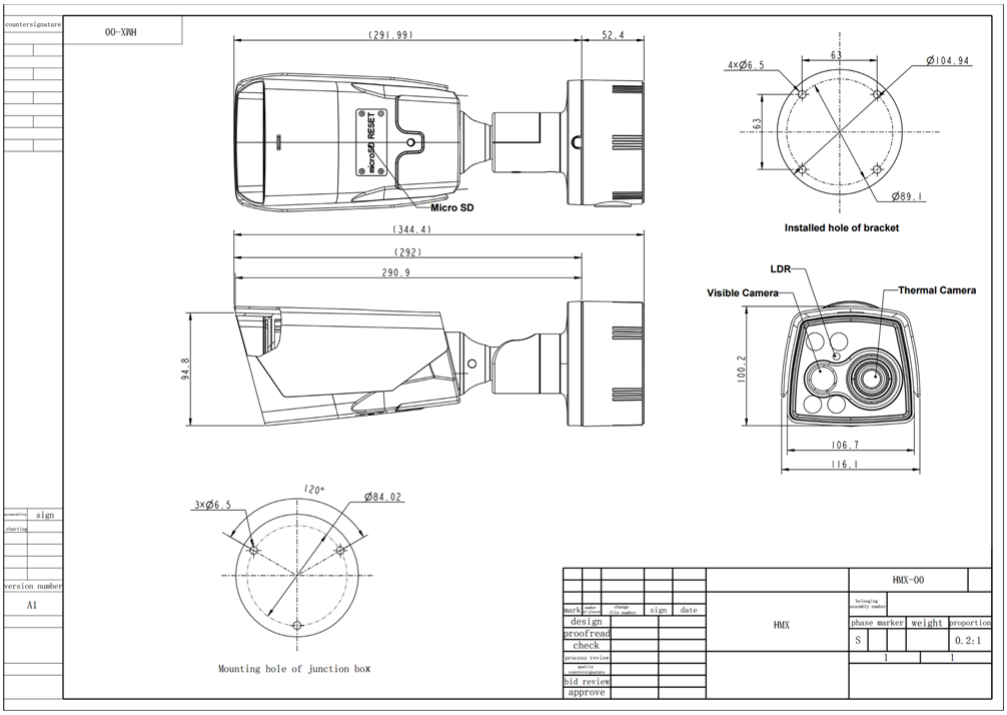
Dimensiones