DS-7608NXI-I2/VPro
AcuSeek NVR

- Formatos de vídeo H.265+/H.265/H.264+/H.264
- Analítica inteligente basada en modelos de IA a gran escala de Guanlan
- Hasta 8-ch con función AcuSeek y AcuSearch
- Hasta 8 canales de reconocimiento facial para imagen de cara
- Hasta 8 entradas de cámara IP
- Hasta 32 canales de capacidad de decodificación 1080p
- Se pueden conectar hasta 8 altavoces IP

▪ Función

Compresión y grabación

La compresión H.265+ reduce eficazmente el espacio de almacenamiento hasta un 75%
Conexión de cámaras IP de canal completo
Compatible con cámaras de red de terceros

Salida de video en HD

Proporciona salidas HDMI y VGA independientes
Salida de video HDMI con una resolución de hasta 4K

Almacenamiento y reproducción

Hasta 2 interfaces SATA para conexión de HDD
Reproducción sincrónica de 8 canales

Función Smart & POS

Soporta múltiples eventos de VCA (Análisis de Contenido de Video)
Integra funciones SmartSearch, AcuSearch y AcuSeek para una eficiencia de reproducción optimizada
Grabación y alarma activadas por POS, superposición de información POS en la vista en vivo y reproducción

Red y acceso Ethernet

2 interfaces Ethernet 10/100/1000 Mbps autoadaptativas
Hik-Connect & DDNS (Sistema de Nombres de Dominio Dinámico) para una fácil gestión de la red

▪ Especificación

Analítica Inteligente	
IA de NVR	Reconocimiento facial
IA de NVR y Cámara	Reconocimiento facial, protección perimetral, estructuración de video, AcuSearch, detección de movimiento 2.0, ANPR, conteo de personas, AcuSeek
Motor	2 motores. 1 es para la imagen facial y AcuSearch. 1 es para AcuSeek
Reconocimiento Facial	
Biblioteca de Imágenes Faciales	Hasta 16 bibliotecas de imágenes faciales, con hasta 50,000 imágenes faciales en total (cada imagen ≤ 512 KB, capacidad total ≤ 1 GB)
Comparación de Imágenes de Rostros	8-ch
Detección y Análisis Facial	Comparación de imágenes de rostros, captura de rostros humanos, búsqueda de imágenes de rostros
Rendimiento de Detección y Análisis Facial	Captura de rostros humanos 4-ch (cámara de red HD, 4-ch 2MP, 2-ch 4MP, 1-ch 8MP, H.264/H.265)
AcuSearch	
Rendimiento	Si las cámaras soportan la Tecnología AcuSense de Hikvision y tienen habilitada la función AcuSearch, el NVR soporta AcuSearch en todos los canales, capaz de modelar 300,000 objetivos/día.
AcuSeek	
Rendimiento	Si las cámaras soportan la tecnología Hikvision AcuSense y tienen habilitada la función AcuSearch, el NVR soporta AcuSeek en todos los canales, capaz de modelar 300,000 objetivos/día.
Idioma de búsqueda	Inglés, Francés, Italiano, Alemán, Polaco, Portugués, Tailandés, Ruso, Árabe, Turco, Español, Neerlandés, Rumano, Checo, Sueco, Croata, Letón, Ucraniano, Húngaro, Danés, Japonés, Coreano, Vietnamita, Indonesio, Portugués Brasileño, Chino Tradicional

ANPR	
Por Cámara	Todos los canales Países y regiones soportados: 1. Myanmar, Filipinas, Indonesia, Vietnam, Pakistán, Nueva Zelanda, Australia, Sri Lanka, Singapur, Malasia 2. Turquía, Croacia, Eslovaquia, República Checa, Bulgaria, Macedonia, Hungría, Grecia, Polonia, Francia, Países Bajos, Suiza, España, Reino Unido, Irlanda, Alemania, Italia, Austria, Palestina, Letonia, Lituania, Estonia, Bélgica, Luxemburgo, Ucrania, Uzbekistán, Kazajistán, Mongolia, Moldavia, Kirguistán, Azerbaiyán, Georgia, Armenia, Albania, Kosovo, Bielorrusia, Chipre, Dinamarca, Finlandia, Malta, Portugal, Rumania, Eslovenia, Suecia, Israel, Bosnia y Herzegovina, Turkmenistán, Montenegro, Serbia, Tayikistán, Islandia, Liechtenstein 3. Argentina, Brasil, Chile, Colombia, Perú, Ecuador, Paraguay, Uruguay, El Salvador, Bolivia, Canadá, Argelia, México, Panamá, Costa Rica, Nigeria, Kenia, Mauricio, Tanzania, Costa de Marfil, Sudáfrica, Túnez, Sierra Leona, Zambia, Ghana, Zimbabue, Uganda, Angola, Etiopía, República de Trinidad y Tobago, Dominica, Guatemala, Senegal, Argelia, Camerún 4. Catar, Kuwait, Omán, Jordania, Líbano, Irak, Emiratos Árabes Unidos, Arabia Saudí, Baréin, Egipto, Libia
Características del vehículo	Número de placa, color de la matrícula, tipo de matrícula
Atributos de la matrícula	Marca del vehículo, color del vehículo, tipo de vehículo
Vídeo y Audio	
Entrada de Video IP	8-ch
Ancho de banda entrante	96 Mbps
Ancho de Banda Saliente	256 Mbps
Salida HDMI	4K (3840 × 2160)/30 Hz, 2K (2560 × 1440)/60 Hz, 1920 × 1080/60 Hz, 1280 × 720/60 Hz
Salida VGA	1920 × 1080/60 Hz, 1280 × 720/60 Hz,
Modo de salida de video	Salida independiente HDMI/VGA
Salida CVBS	NA
Salida de Audio	1-ch, RCA (Lineal, 1 KΩ)
Audio bidireccional	1-ch, RCA (2.0 Vp-p, 1 KΩ)
Decodificación	
Formato de Decodificación	H.265+, H.265, H.264+, H.264
Resolución de Grabación	32 MP/24 MP/12 MP/8 MP/6 MP/5 MP/4 MP/3 MP/1080p/UXGA/720p/VGA /4CIF/DCIF/2CIF/CIF/QCIF *: El NVR soporta hasta 4 canales de entradas de video IP de 32 MP/24 MP.
Reproducción sincrónica	16 canales
División de Ventana de Vista en Vivo	1/2/4/6/8/9
División de Ventana de Puerto Auxiliar	1/2/4/6/8/9
Capacidad de Decodificación	Habilitar IA por NVR: 20-ch@1080p (30 fps) Deshabilitar IA por NVR: 32-ch@1080p (30 fps)
Compresión de Audio	G.711ulaw/G.711alaw/G.722/G.726/AAC/MP2L2/PCM
Grabación de Doble Flujo	Ayuda

Tipo de transmisión	Vídeo, Vídeo y Audio
Red	
Interfaz de Red	2, interfaz Ethernet autoadaptativa RJ-45 10/100/1000 Mbps
Conexión Remota	128
Protocolo de Red	TCP/IP, DHCP, IPv4, IPv6, DNS, DDNS, NTP, RTSP, SADP, SMTP, SNMP, NFS, iSCSI, ISUP, UPnP™, HTTP, HTTPS, ONVIF(Version 2.2), OTAP
API	ONVIF (perfil S/G); SDK; ISAPI
Navegador Compatible	IE11, Chrome V57, Firefox V52, Safari V12, Edge V89, o versión superior
Protocolo de Acceso a Cámara	ONVIF(Version 2.5), RTSP
Interfaz Auxiliar	
SATA	2 interfaces SATA
Capacidad	Hasta 20 TB de capacidad para cada disco
Alarma In/Out	4/1
Interfaz USB	Panel frontal: 1 × USB 2.0; Panel trasero: 1 × USB 3.0
General	
Fuente de alimentación	100 a 240 VAC, 50 a 60 Hz
Idioma de la GUI	Inglés, ruso, búlgaro, húngaro, griego, alemán, italiano, checo, eslovaco, francés, polaco, neerlandés, portugués, español, rumano, turco, japonés, danés, sueco, noruego, finlandés, coreano, chino tradicional, tailandés, estonio, vietnamita, croata, esloveno, serbio, letón, lituano, uzbeko, kazajo, árabe, ucraniano, kirguís, portugués brasileño, indonesio, hebreo
Consumo	≤ 50 W (sin HDD)
Temperatura de Trabajo	-10 °C a 55 °C (14 °F a 131 °F)
Humedad de Funcionamiento	10% a 90%
Chasis	Chasis 1U
Dimensiones (An × Pr × Al)	384 × 371 × 52 mm (15.12" × 12.48" × 2.03")
Peso	≤4 kg (sin HDD, 5.5 lb.)
Certificación	
Certificación obtenida	CE, CB, REACH, WEEE, UKCA, RCM, IC, LOA, KC
CE	EN 55032:2015, EN 61000-3-2, EN 61000-3-3, EN 50130-4

▪ Aplicación Típica

Aplicación Típica

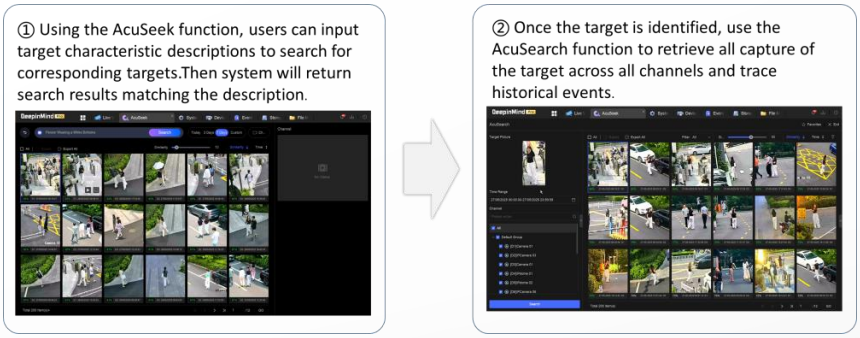

▪ Interfaz física

No.	Descripción	No.	Descripción
1	interfaces LAN	6	Interfaz USB 3.0

2	Audio de entrada y salida	7	Fuente de alimentación de 12V
3	Interfaz HDMI	8	GND
4	Interfaz VGA	9	Interruptor de encendido
5	Alarma de entrada y salida		

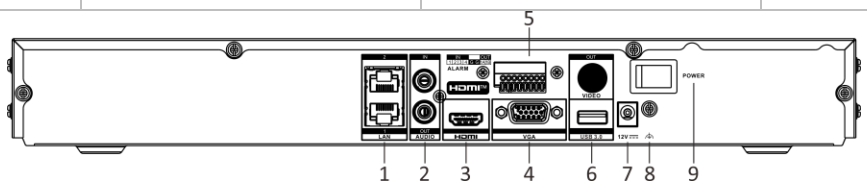

▪ Modelo Disponible

DS-7608NXI-I2/VPro(STD)

DS-7608NXI-I2/VPro(NEU)

DS-7608NXI-I2/VPro(废弃)

DS-7608NXI-I2/VPro(STD)/Sucursal CA

▪ Dimensión

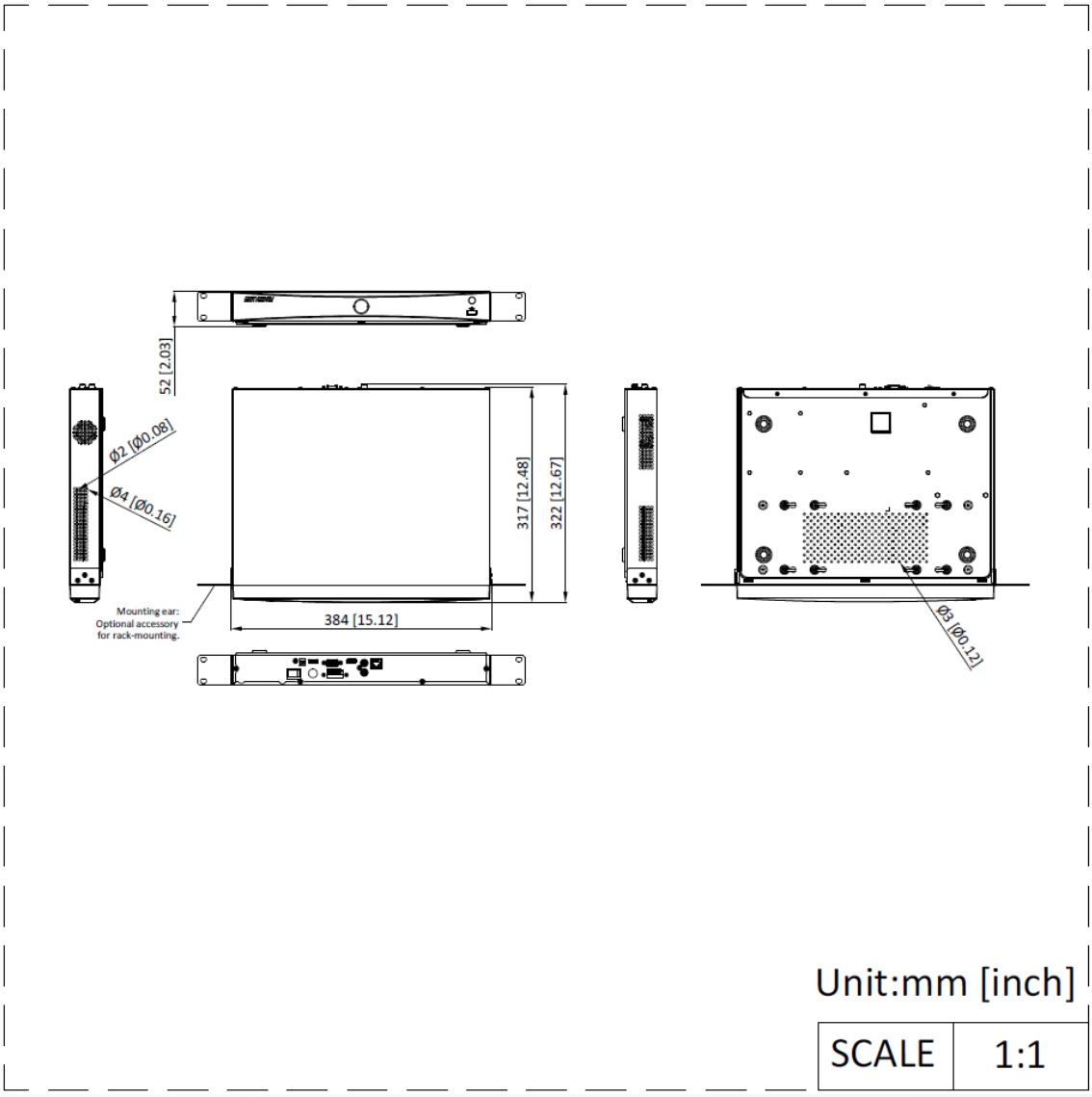

See Far, Go Further

www.hikvision.com
support@hikvision.com

© Hangzhou Hikvision Digital Technology Co., Ltd. Unless otherwise agreed, Hikvision makes no warranties, express or implied. We reserve the right to introduce modifications without notice.