REDUCCIÓN

Ø NOMINAL	W	REFERENCIA
52C / 25D	66 / 31	*REDS 5225*
75B / 52C	89 / 66	*REDS 7552*
110A / 75B	133 / 89	*REDS 11075*

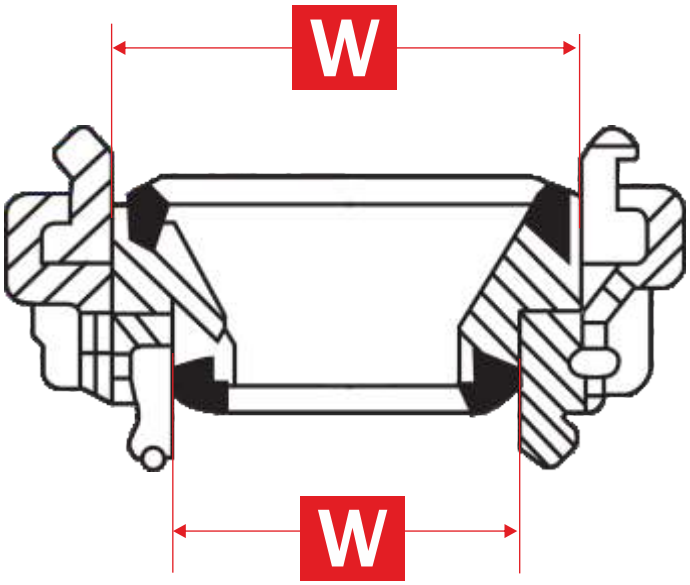

TABLA DE EQUIVALENCIA DEL DIÁMETRO NOMINAL Y LA DISTANCIA INTERIOR ENTRE LAS GARRAS DE ENLACE

DIÁMETRO NOMINAL	25D	32	38	52C	65	75B	90	100	110A	125	150
DISTANCIA ENTRE "GARRAS"	31 mm.	44 mm.	52 mm.	66 mm.	81 mm.	89 mm.	105 mm.	115 mm.	133 mm.	148 mm.	160 mm.